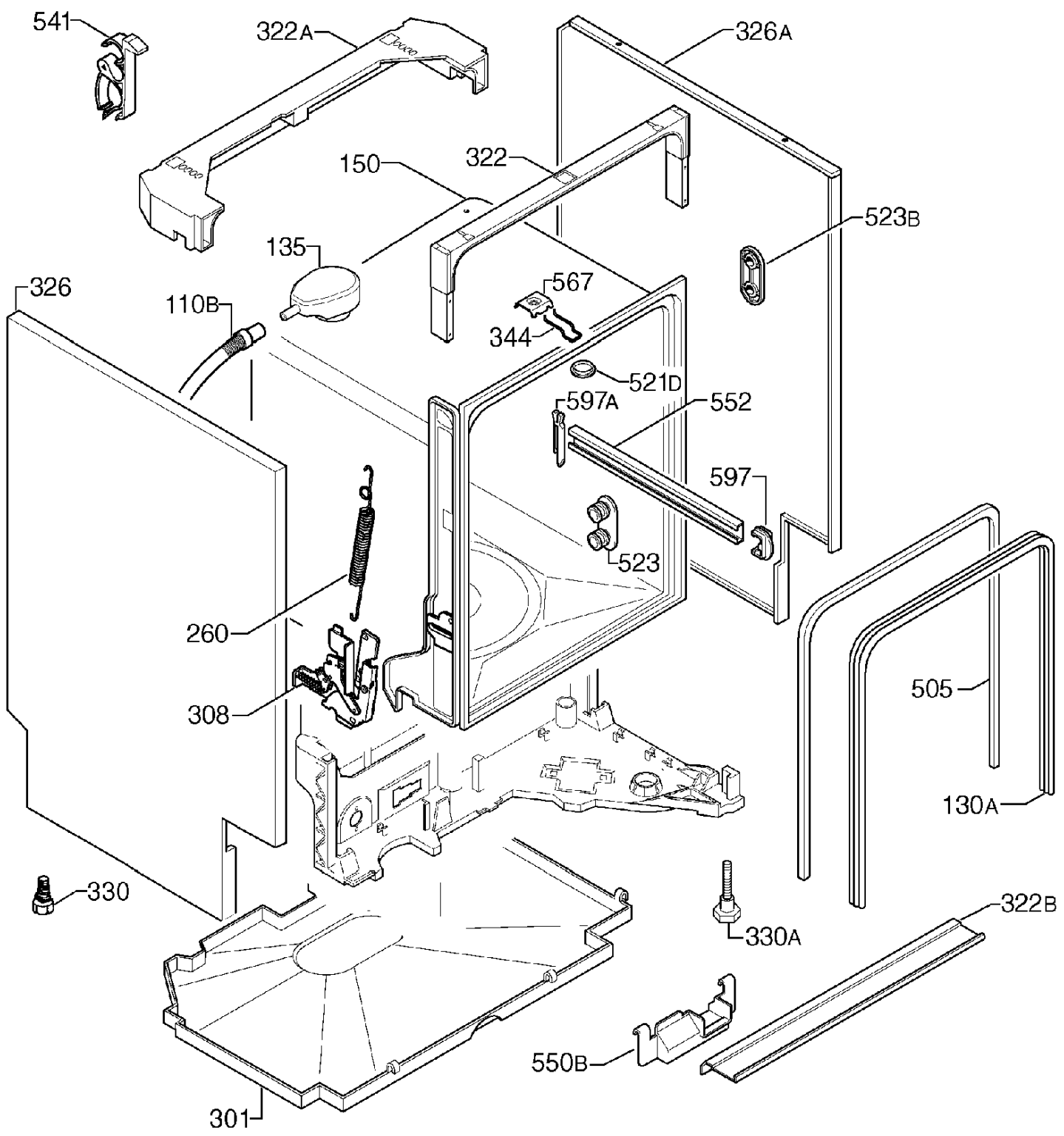
541
322A
326A
150
322
523B
135
567
326
110B
344
521D
597A
552
597
523
260
308
505
130A
330
330A
322B
550B
301

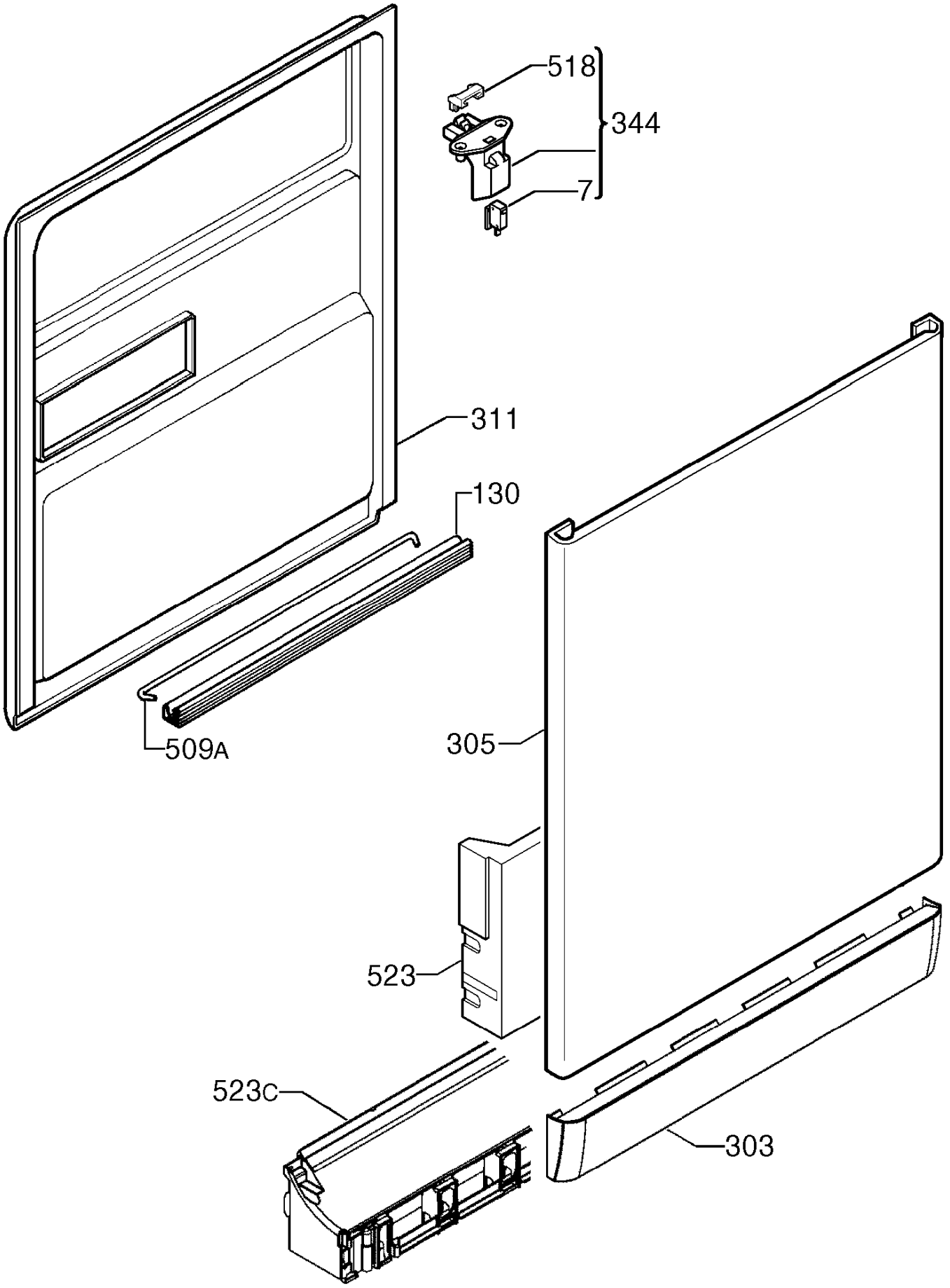
518
344
7
311
130
509A
305
523
523C
303

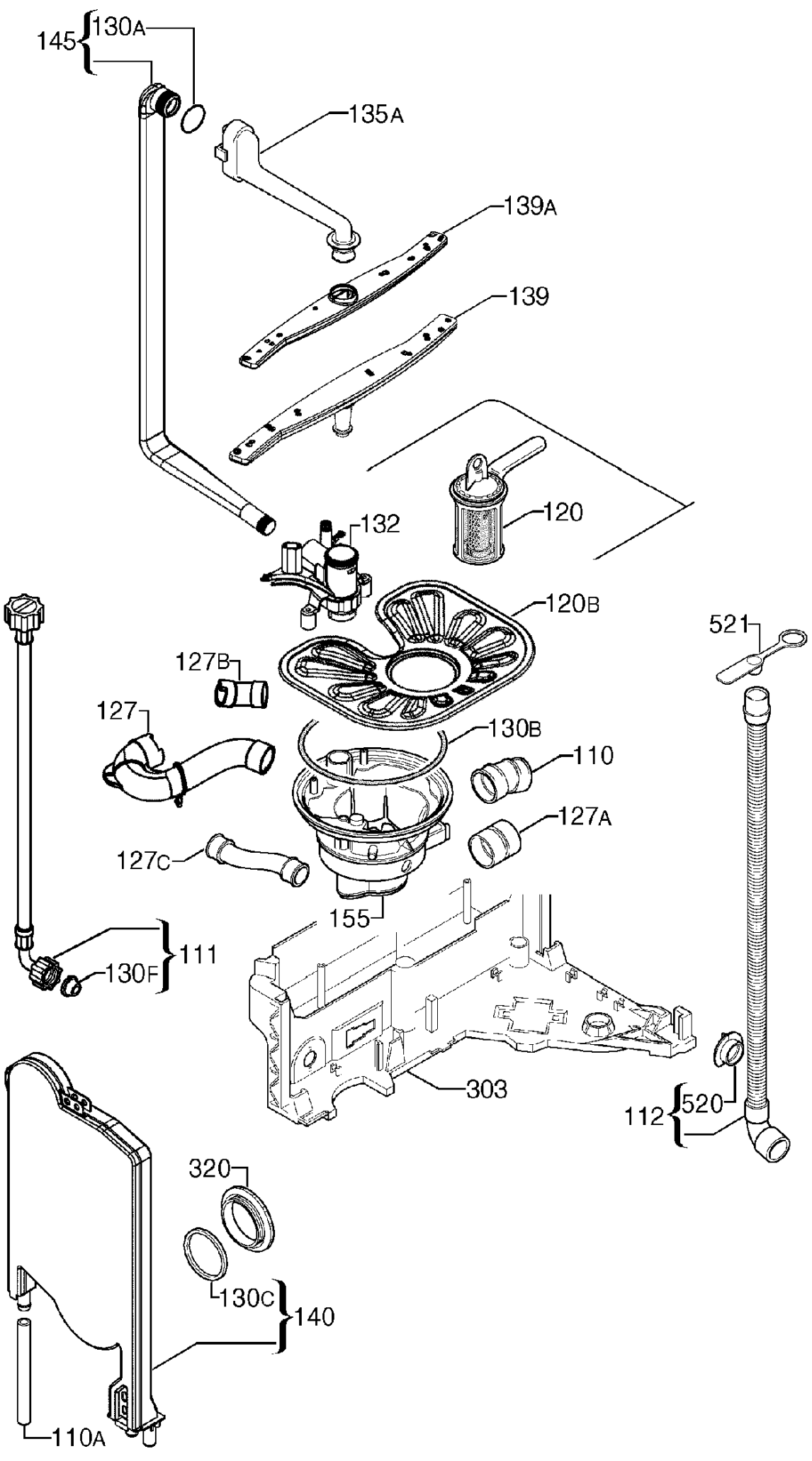
145
130A
135A
139A
139
120
132
120B
521
127B
127
130B
110
127A
127C
155
111
130F
303
112
520
320
130C
140
110A

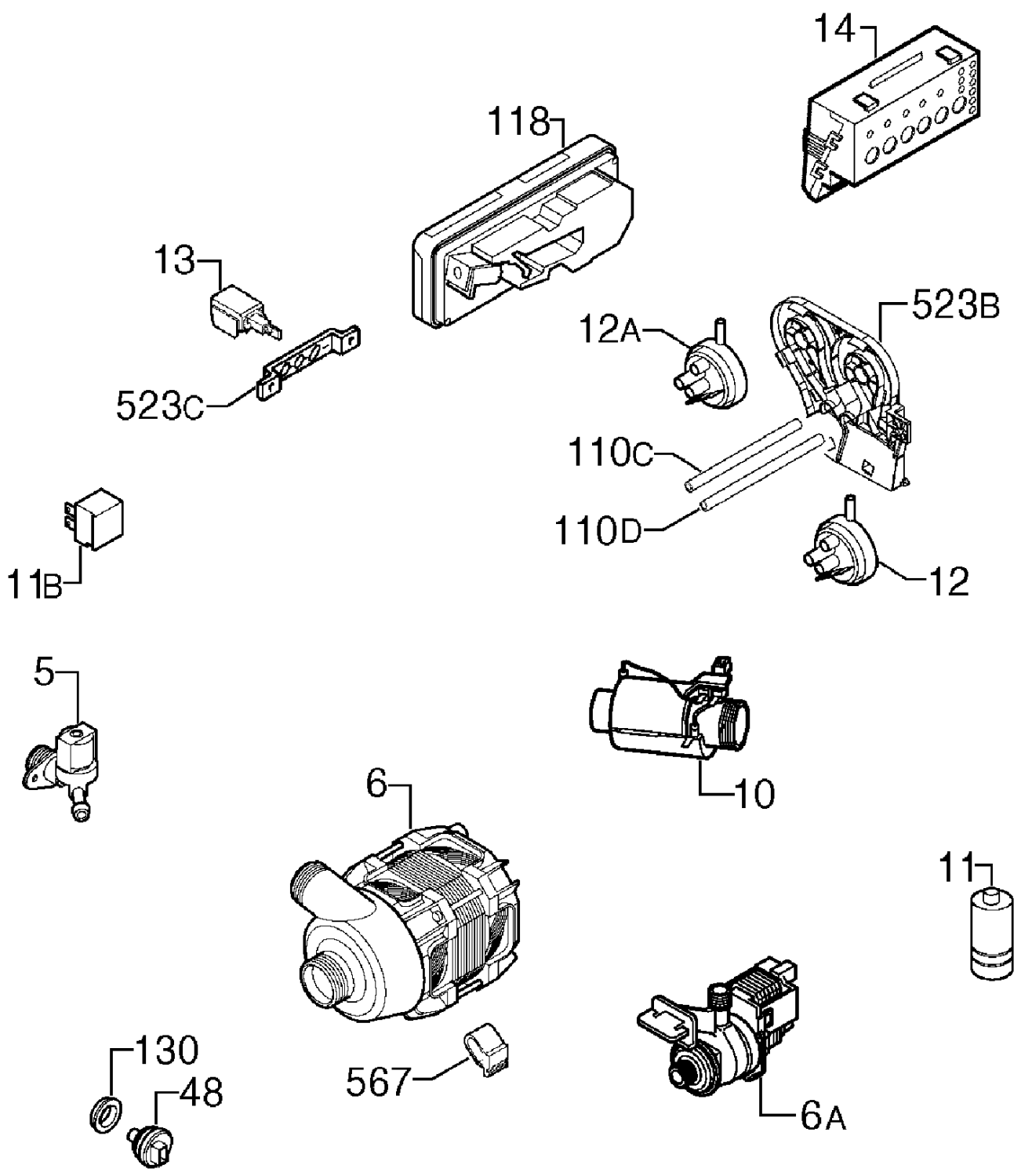
14
118
13
523B
12A
523C
110C
110D
11B
12
5
10
6
11
130
567
48
6A

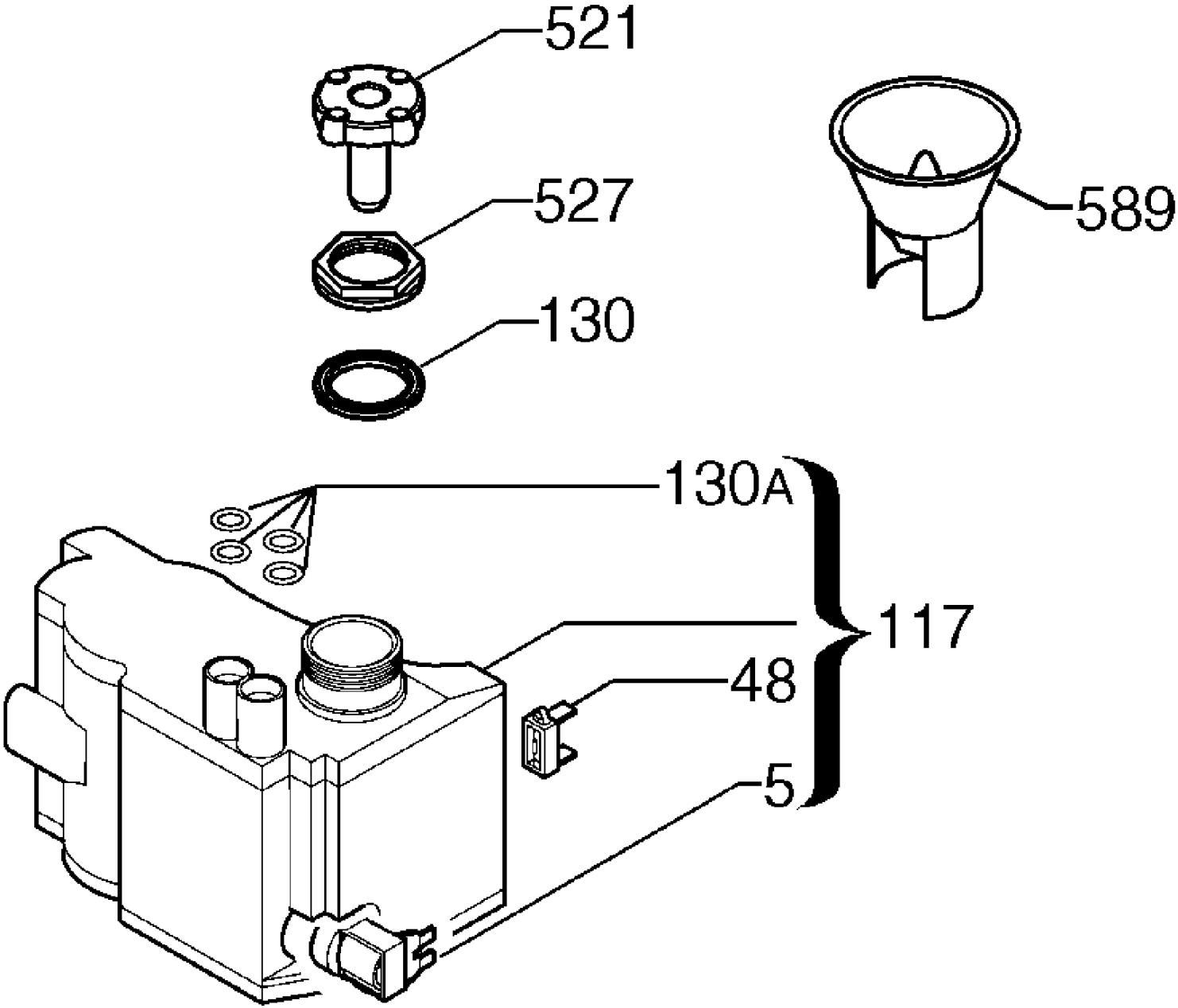
521
527
130
589
130A
117
48
5

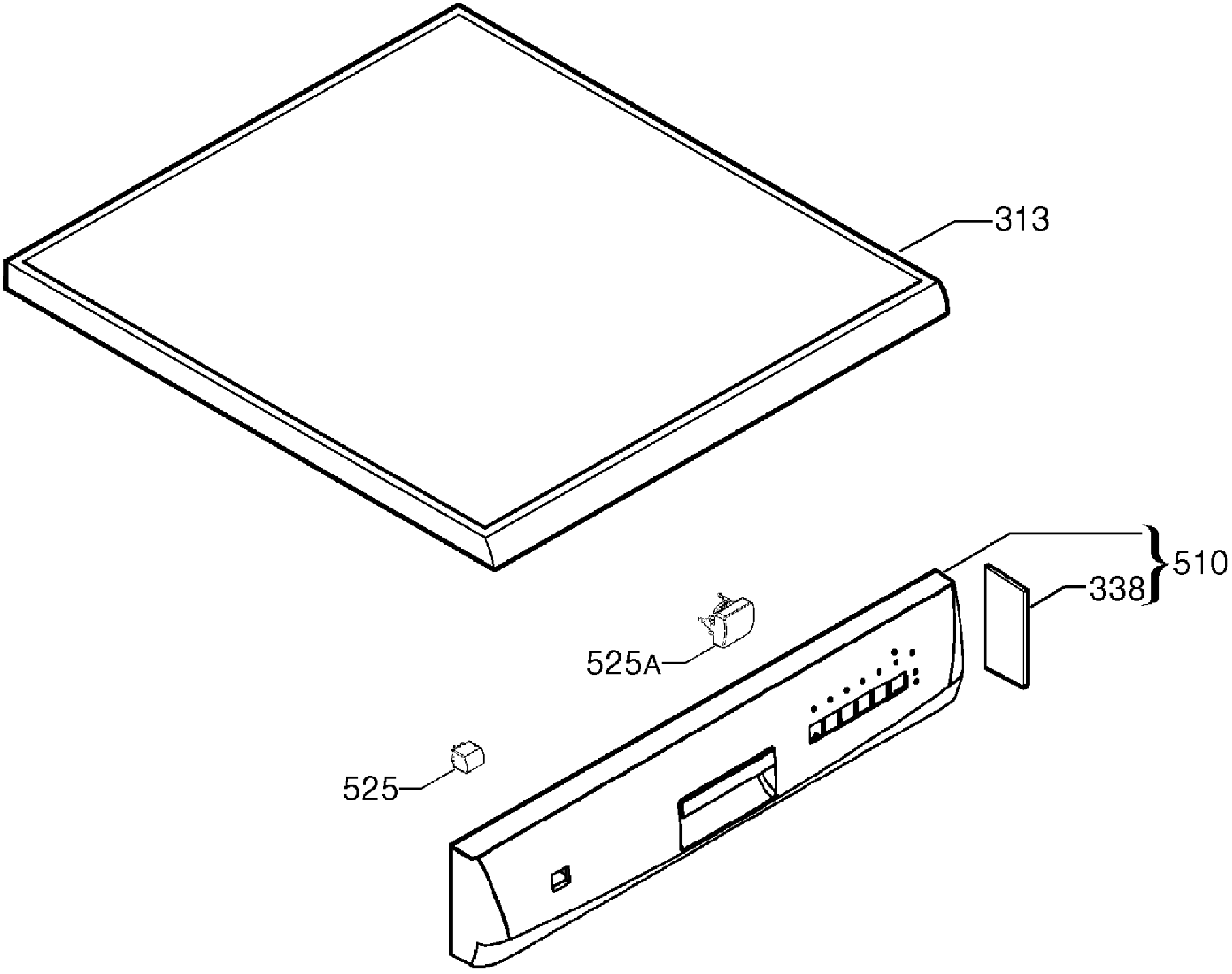
313
510
338
525A
525

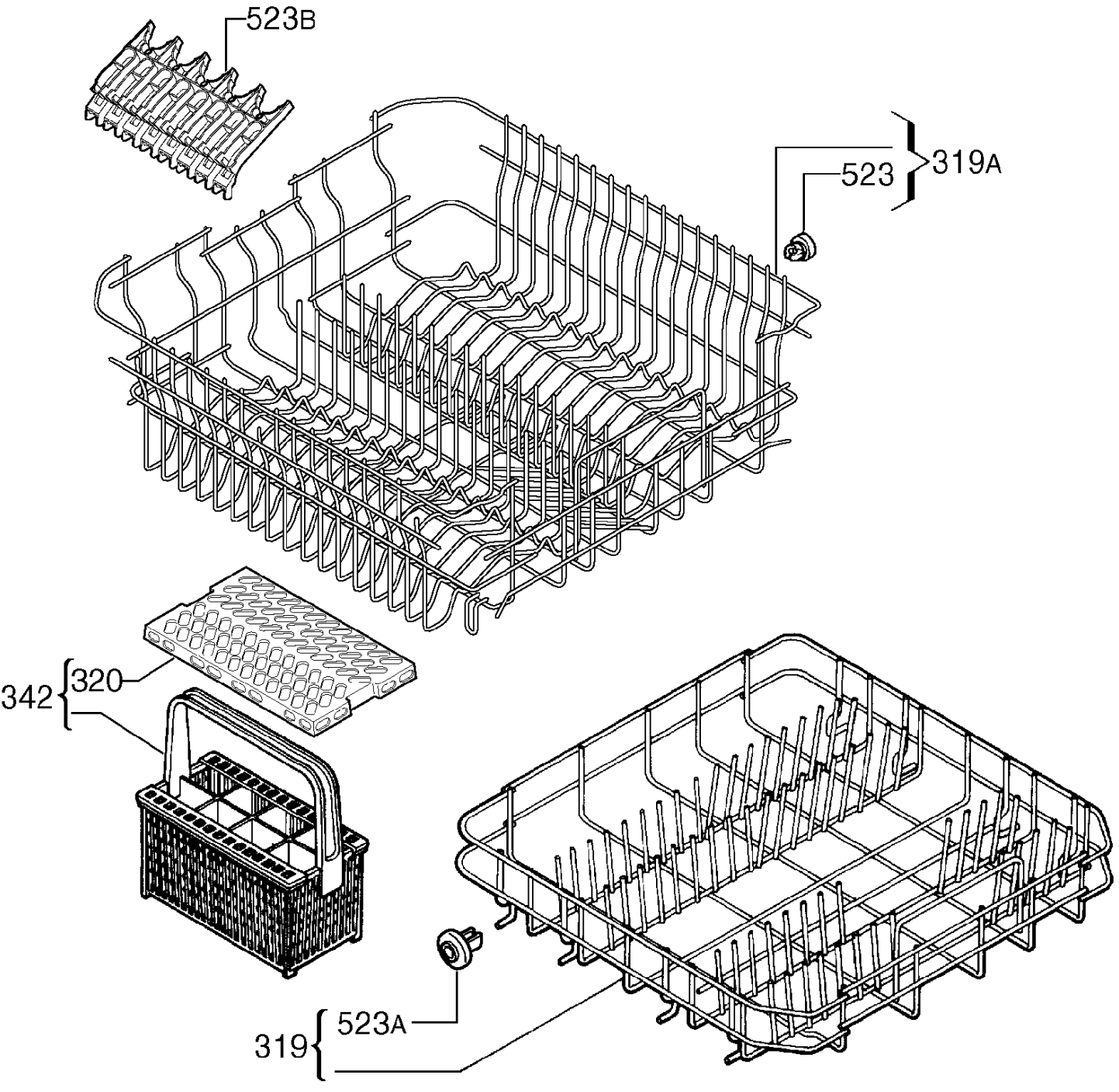
523B
523
319A
342
320
523A
319